DK VIGTIGT!

Scan QR koden og...

- Registrer dit fortelt og få et års ekstra garanti
- Tilmeld dig Isabella Club
- Find tips og tricks
- Find opstillingsvejledninger
- Find reservedele
- Find tilbehør

DE WICHTIG!

Scannen Sie den QR-Code und...

- Registrieren Sie Ihr Vorzelt und erhalten Sie ein zusätzliches Jahr Garantie
- Werden Sie Mitglied im Isabella Club
- Finden Sie Tipps und Tricks...
- Montageanleitungen
- Ersatzteile
- Zubehör

UK IMPORTANT!

Scan the QR code and...

- Register your awning and get an extra year of warranty
- Join the Isabella Club
- Find tips and tricks
- Find installation guides
- Find spare parts
- Find accessories

NL BELANGRIJK!

Scan de QR-code en...

- Registreer uw voortent en krijg een extra jaar garantie
- Word lid van de Isabella Club
- Vind tips en trucs
- Vind montage handleiding
- Vind reserveonderdelen
- Vind accessoires

ES IMPORTANTE

Escanee el código QR y...

- Registra tu avance y consigue un año extra de garantía
- Únete al Club Isabella
- Consejos y trucos
- Encuentre guías de instalación
- Encuentra recambios
- Encuentre accesorios

FR IMPORTANT !

Scannez le code QR et...

- Enregistrez votre auvent et bénéficiez d'une année de garantie supplémentaire
- Rejoignez le Club Isabella
- Trouver des trucs et astuces
- Trouver des guides d'installation
- Trouver des pièces détachées
- Trouver des accessoires

SE VIKTIGT!

Skanna QR-koden och...

- Registrera ditt förtält och få ett extra års garanti
- Gå med i Isabella Club
- Hitta tips och tricks
- Hitta installationsguider
- Hitta reservdelar
- Hitta tillbehör

NO VIKTIG!

Skann QR-koden og...

- Registrer forteltet ditt og få et ekstra års garanti
- Bli medlem av Isabella Club
- Finn tips og triks
- Finn monteringsveiledninger
- Finn reservedeler
- Finn tilbehør

FI TÄRKEÄÄ!

Skannaa QR-koodi ja...

- Rekisteröi etuteltta ja saat lisävuoden takuun
- Liity Isabella Clubiin
- Löydä vinkkejä ja niksejä
- Etsi asennusoppaita
- Etsi varaosia
- Etsi tarvikkeita

G18 - G19 - G20

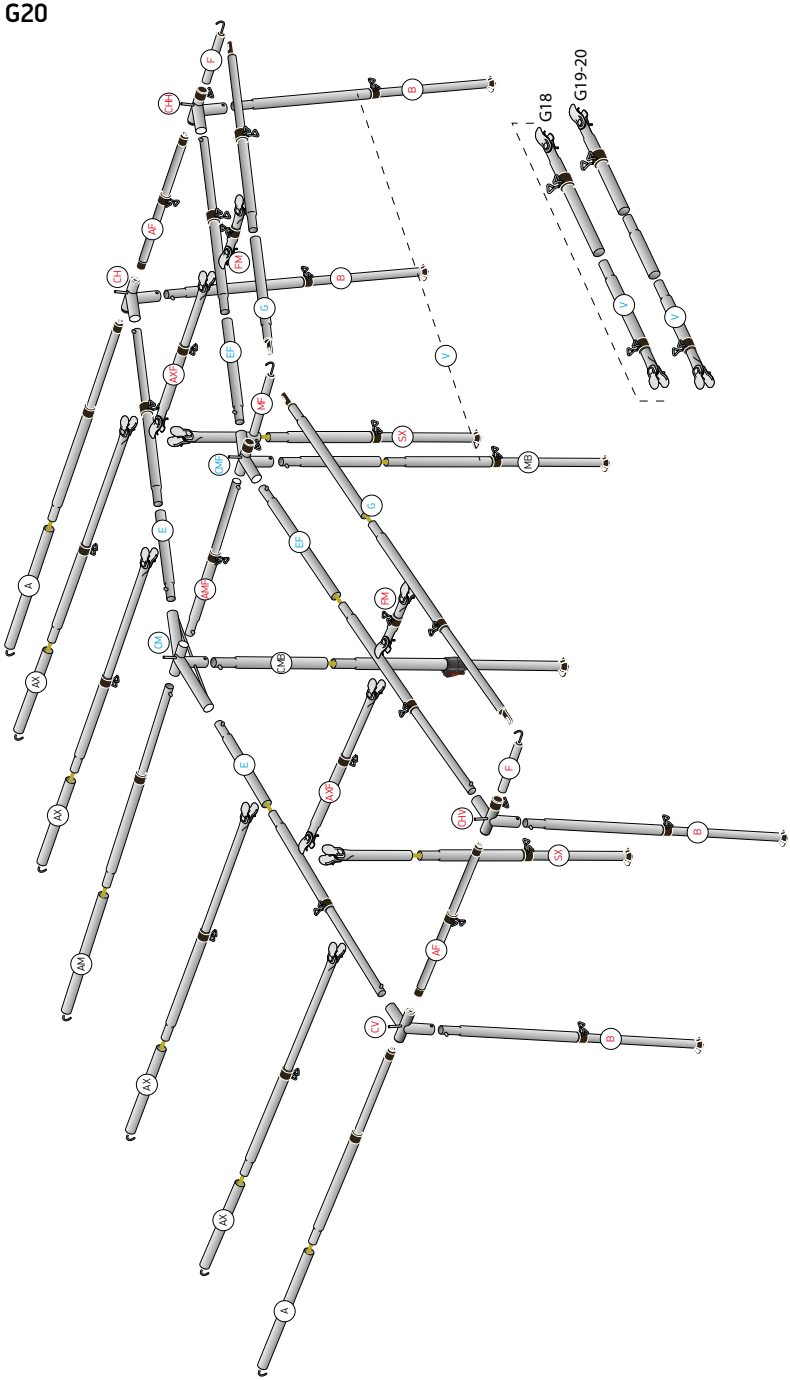

	C1 C2 C3	G18	G19/20	CV	CHV	CM	CMF	CH	CHH
C1	A	2	2						
	AM	1	1						
	AX	4	4						
	MB	1	1						
	CMB	1	1						
C2	E	2	2						
	EF	2	2						
	G	2	2						
	V	1	-						
	V	-	1						
C3	AF	2	2						
	AMF	1	1						
	AXF	2	2						
	B	4	4						
	F	2	2	250					
	MF	1	1	395					
	FM	2	2						
	SX	2	2						

G21 - G22 - G23

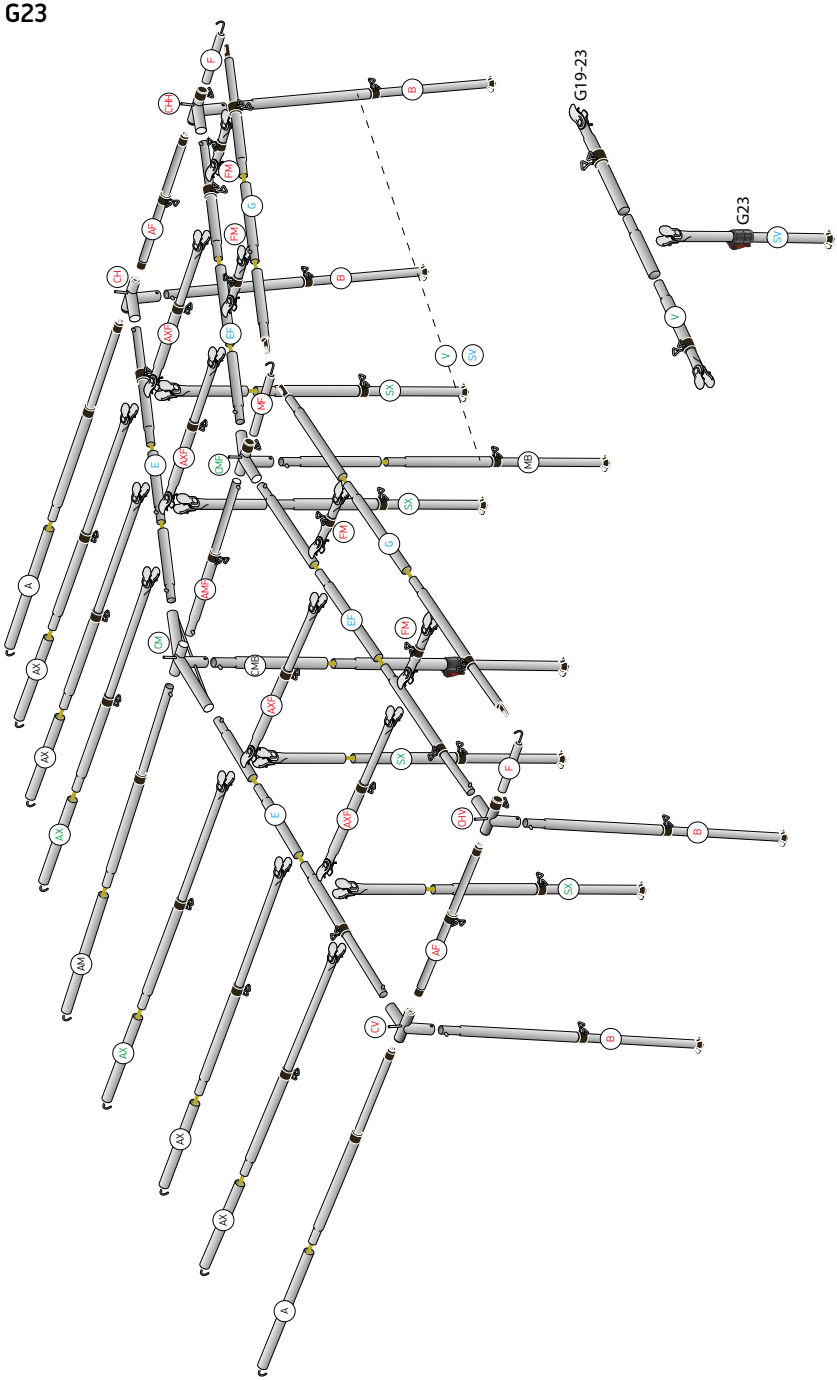

C1 C2 C3 C4		G21/22	G23	CV CHV CM CMF CH CHH
C1	A	2	2	
	AM	1	1	
	AX	4	4	
	MB	1	1	
	CMB	1	1	
C2	E	2	2	
	EF	2	2	
	G	2	2	
	SV		1	
C3	AF	2	2	
	AMF	1	1	
	AXF	4	4	
	B	4	4	
	F	2	2	250
	MF	1	1	395
	FM	4	4	
C4	AX	2	2	
	SX	4	4	
	V	1	1	

1 G18-23

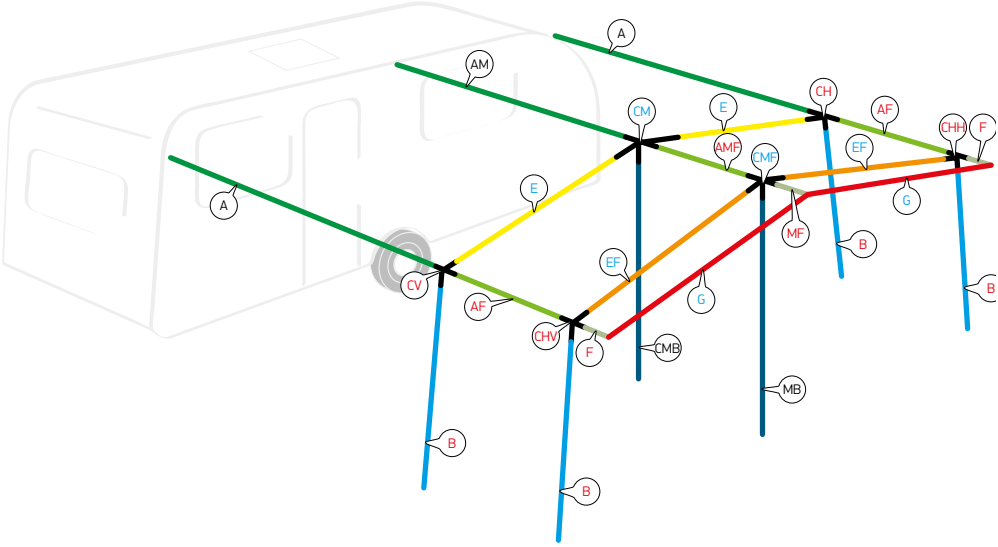

1 G18-23

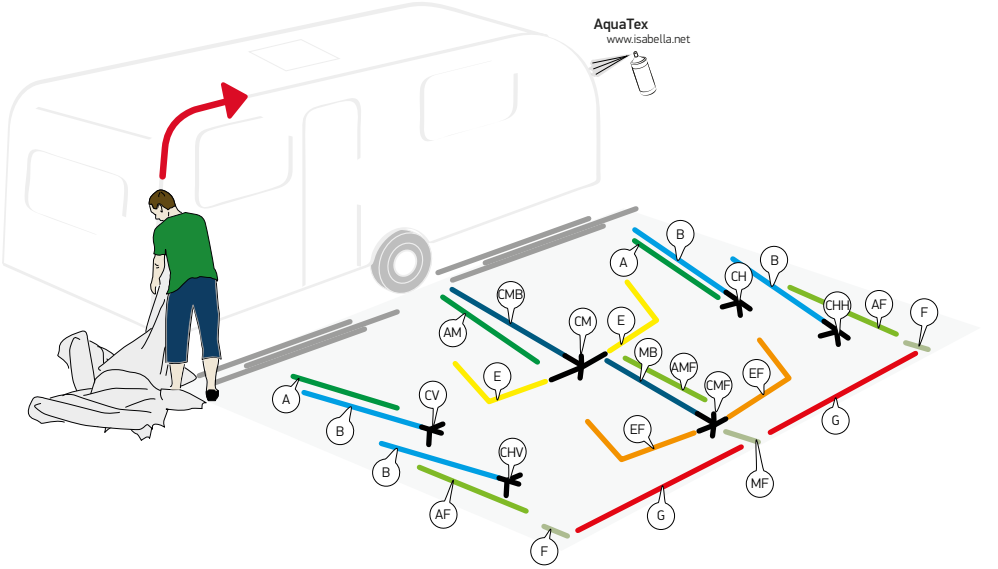

2

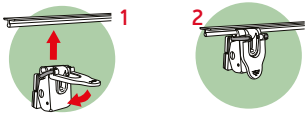

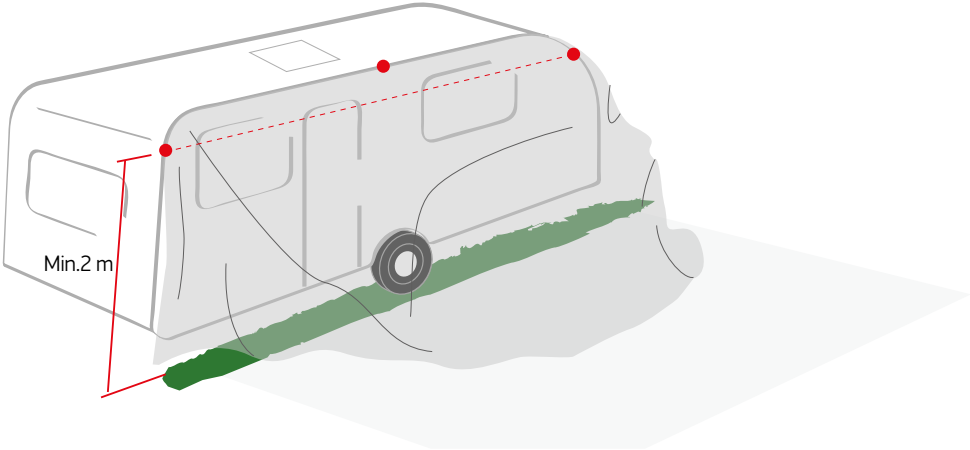

3

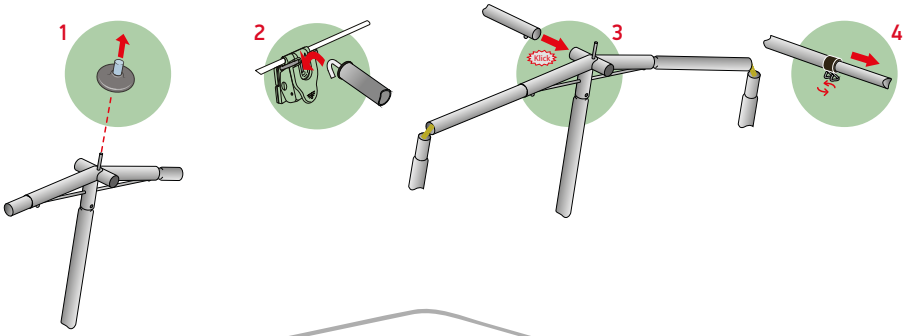

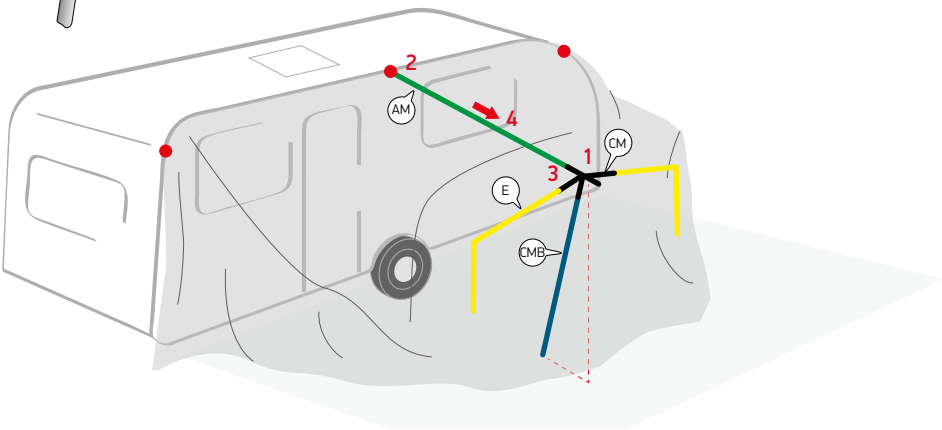

4

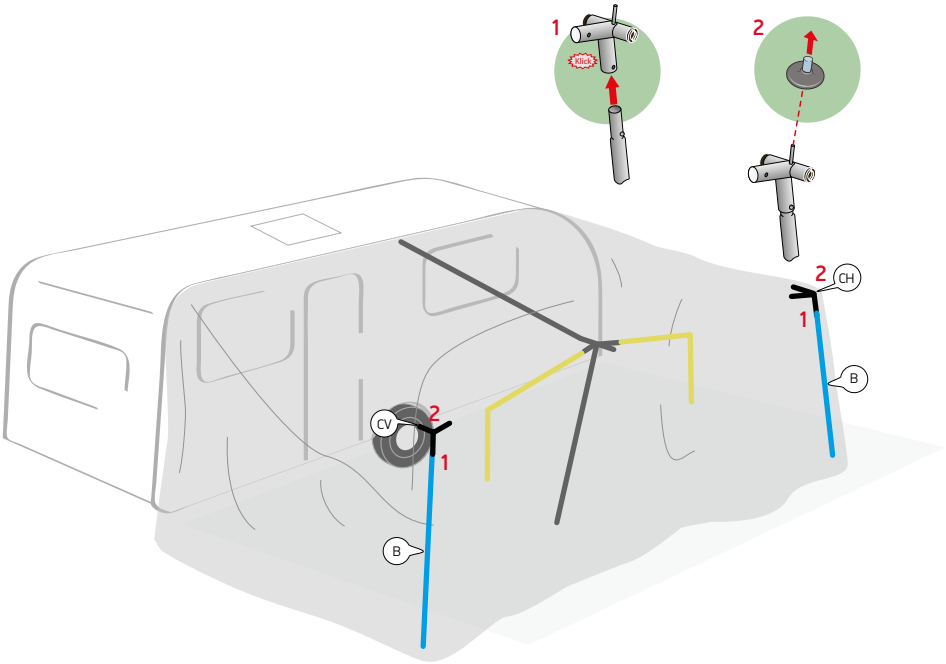

5

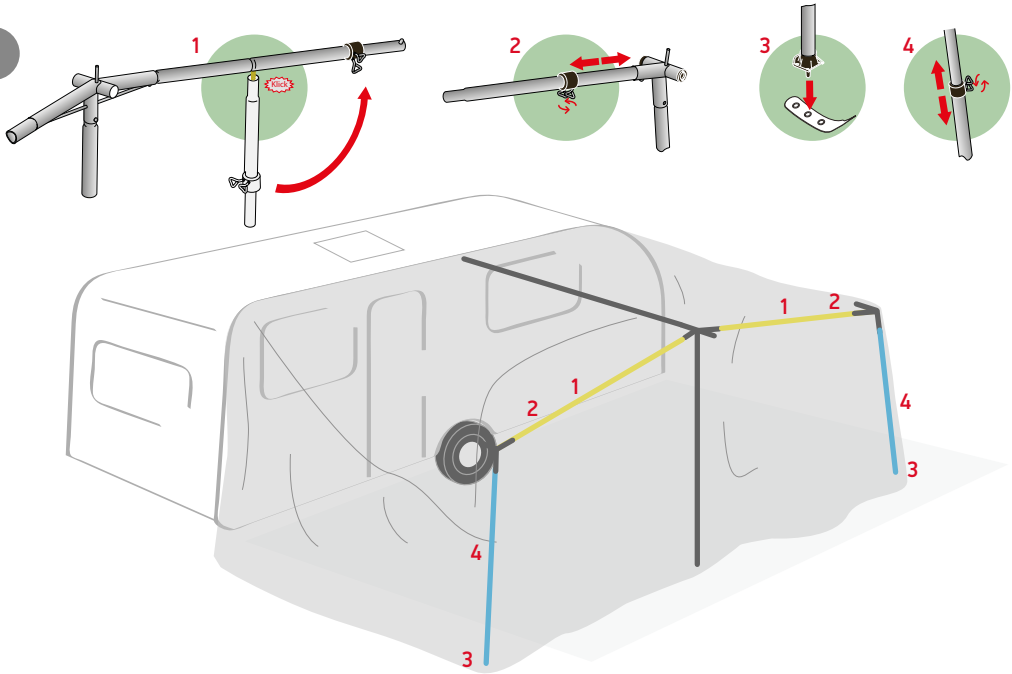

6

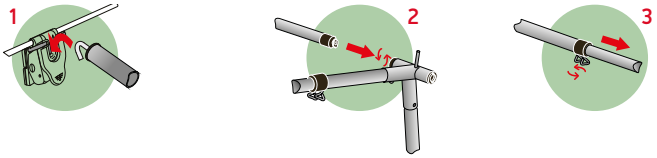

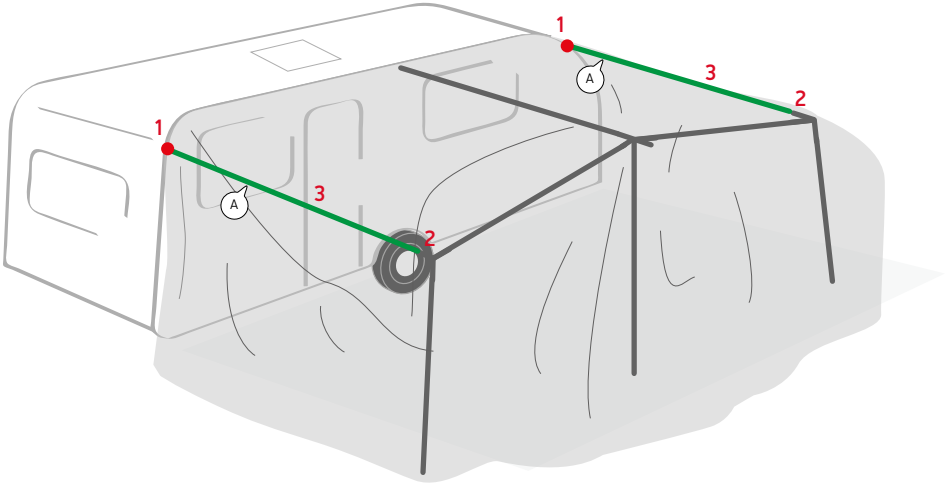

7

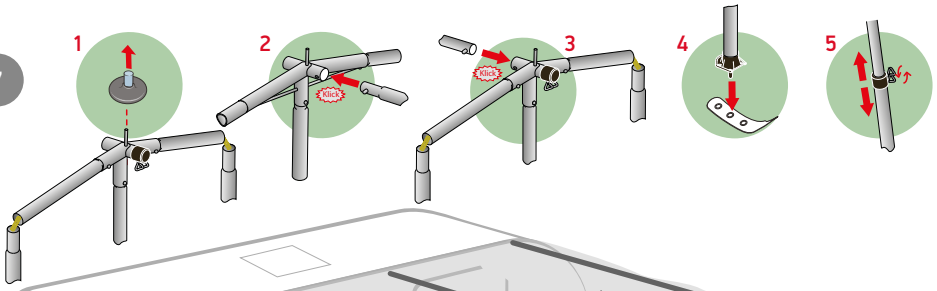

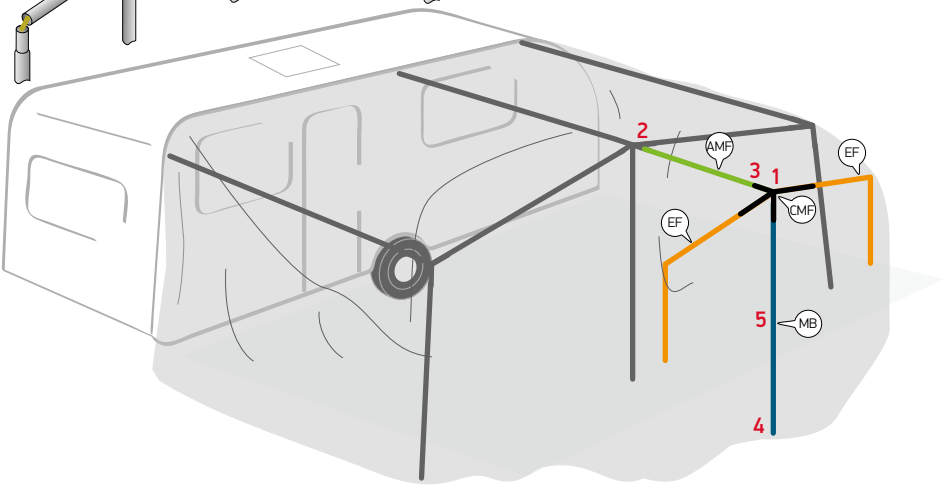

8

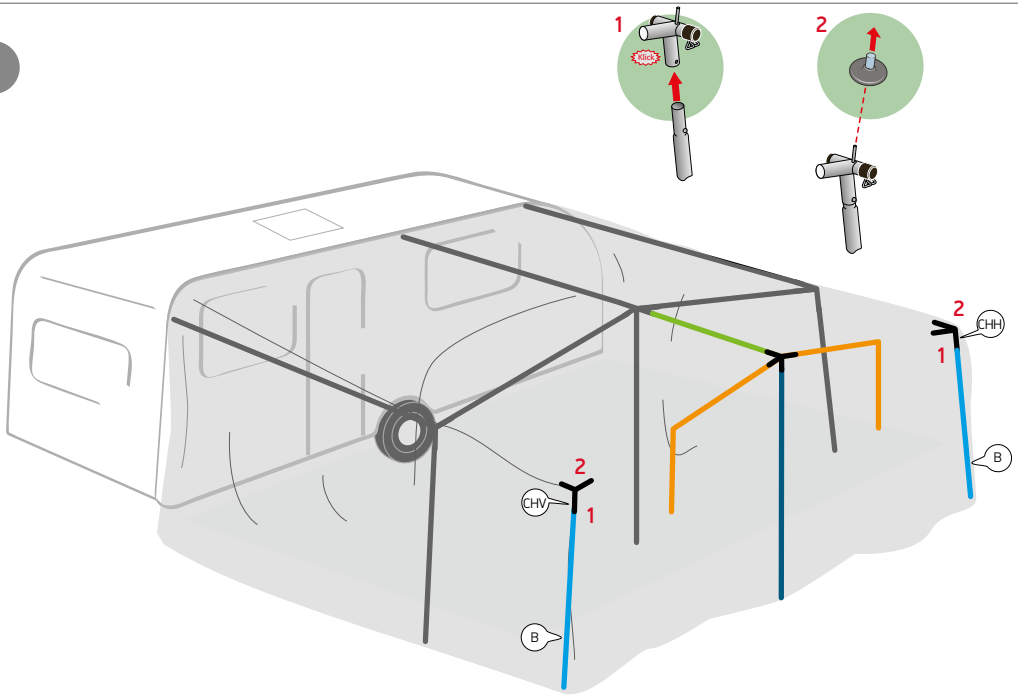

9

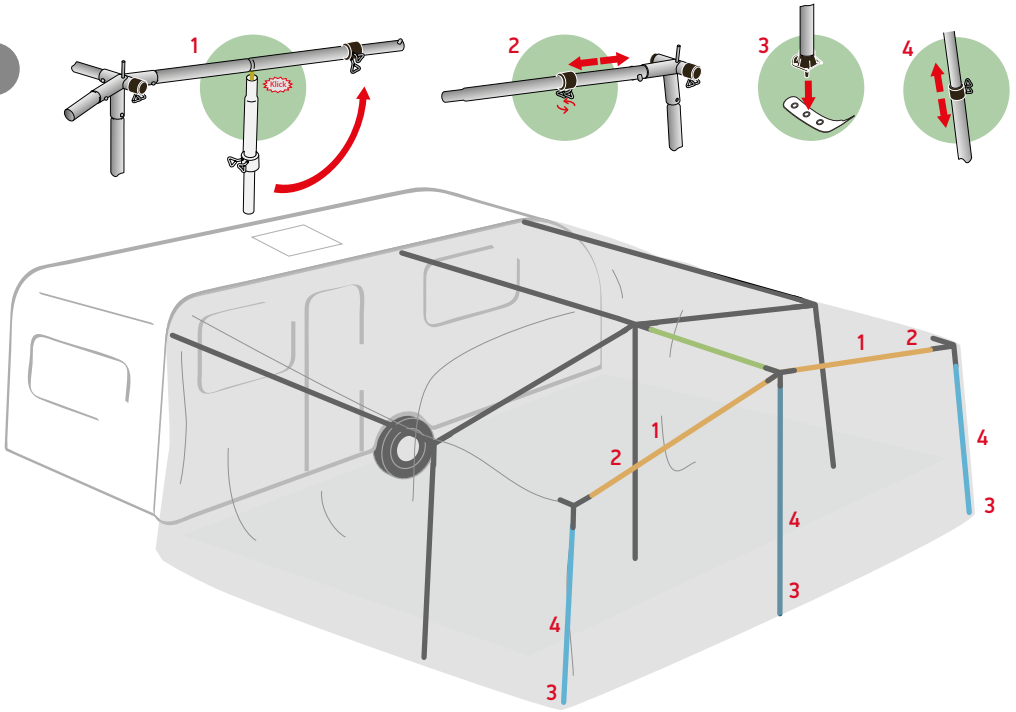

10

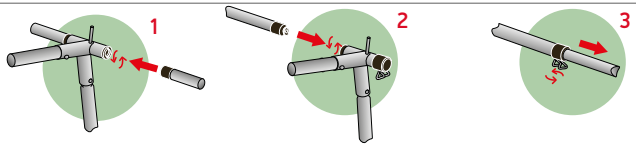

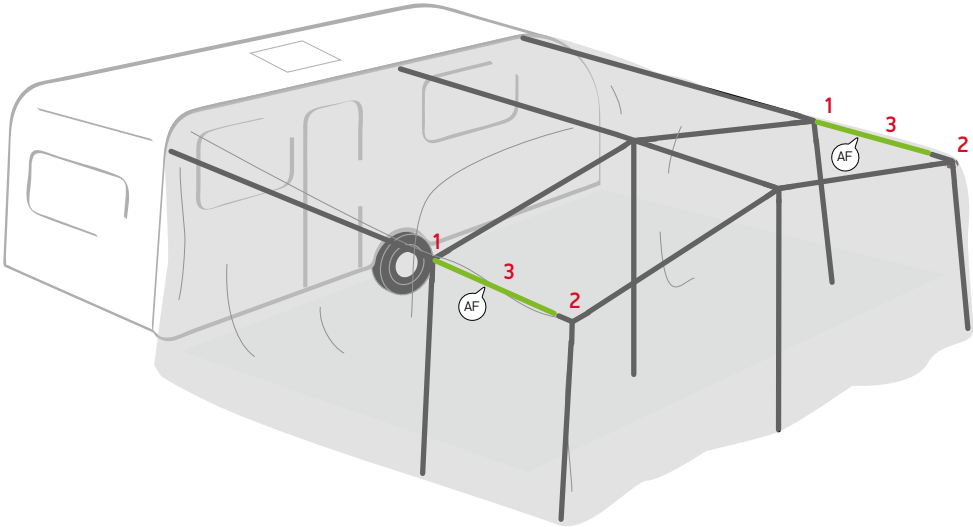

11

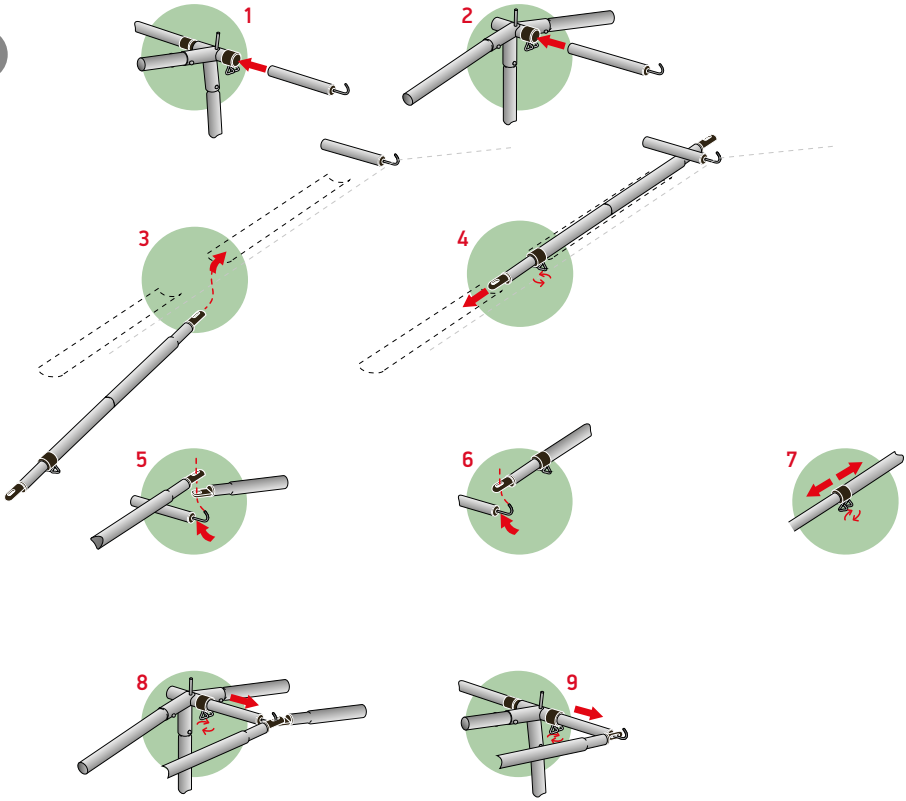

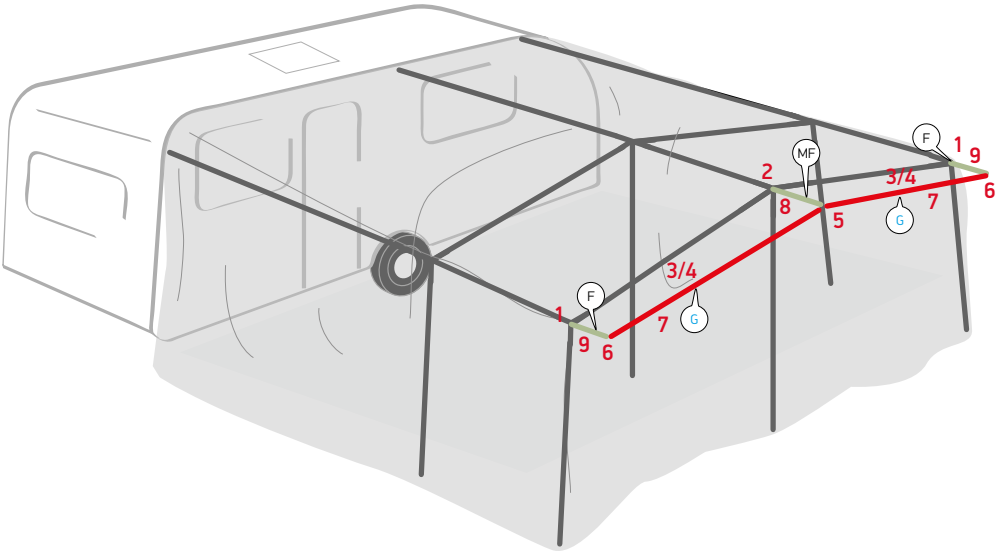

12

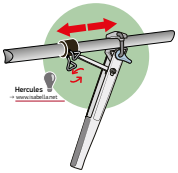

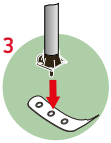

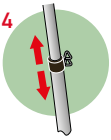

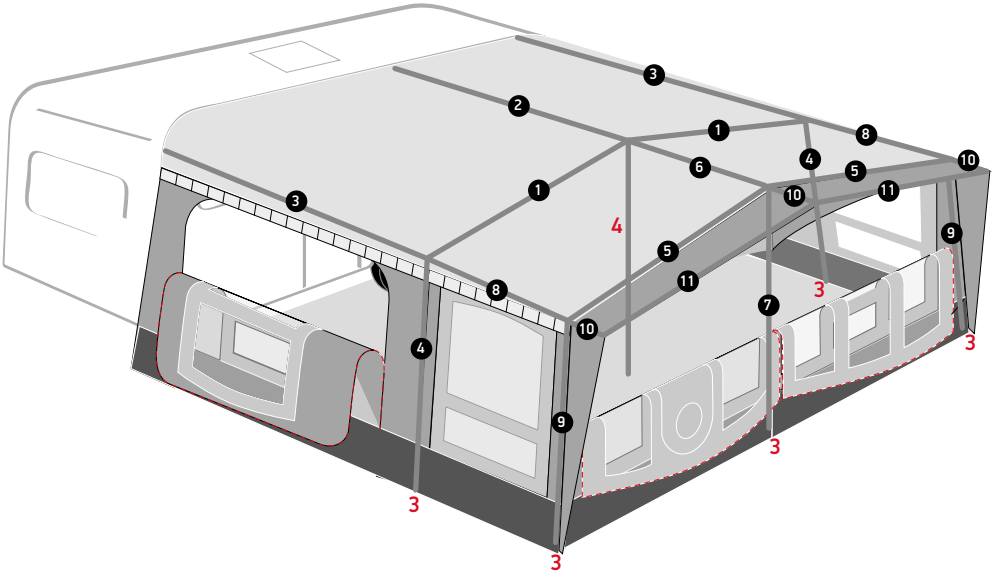

13

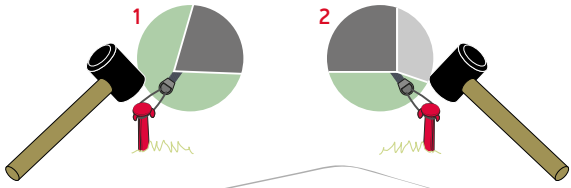

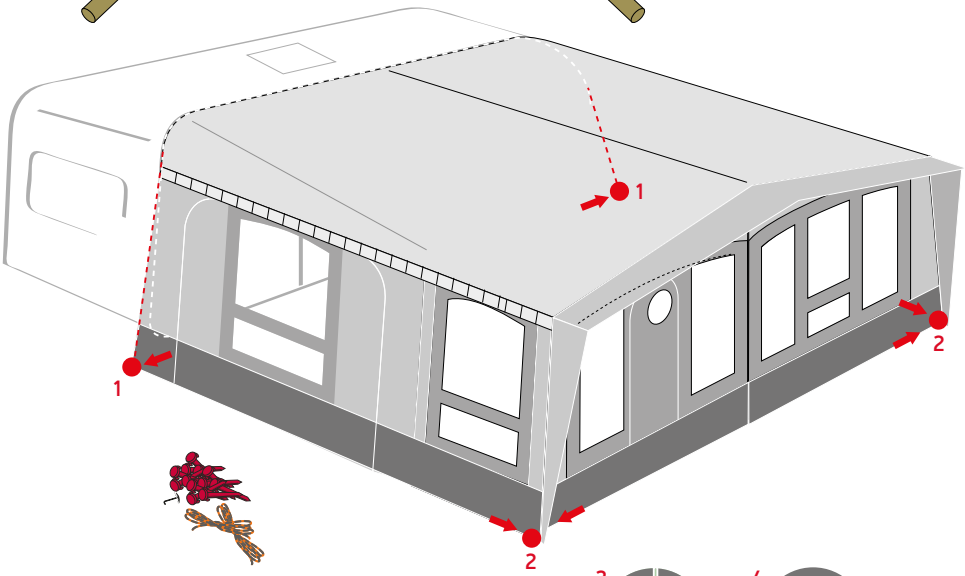

14

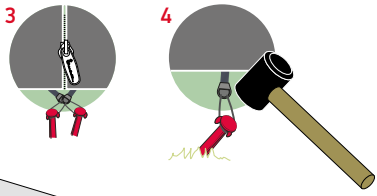

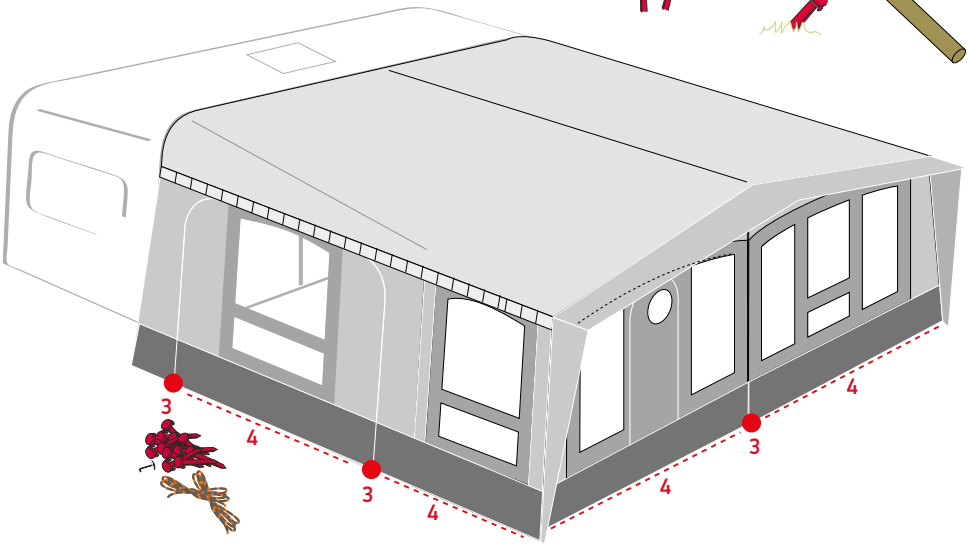

15

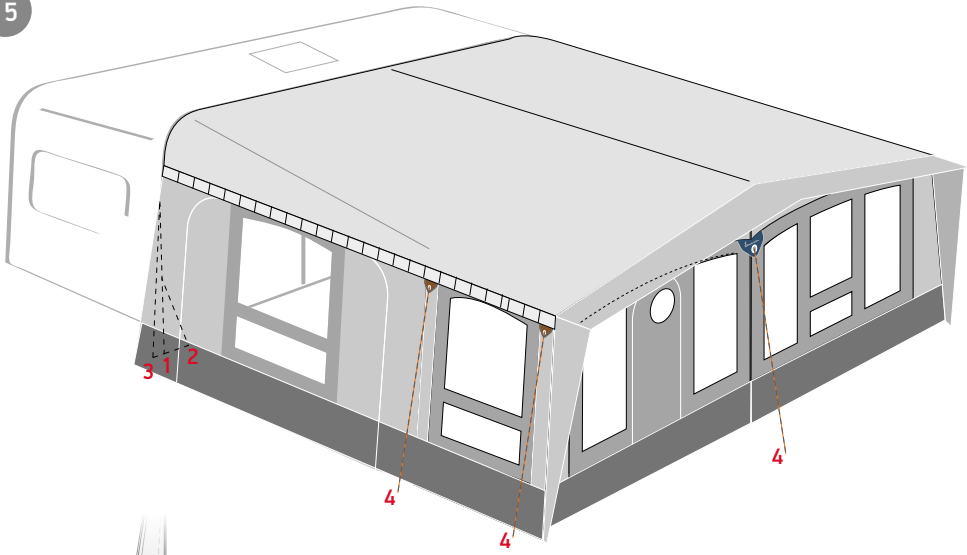

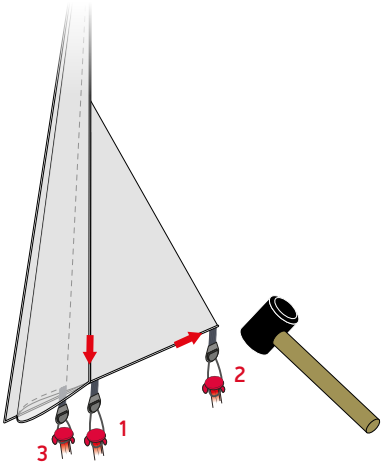

16

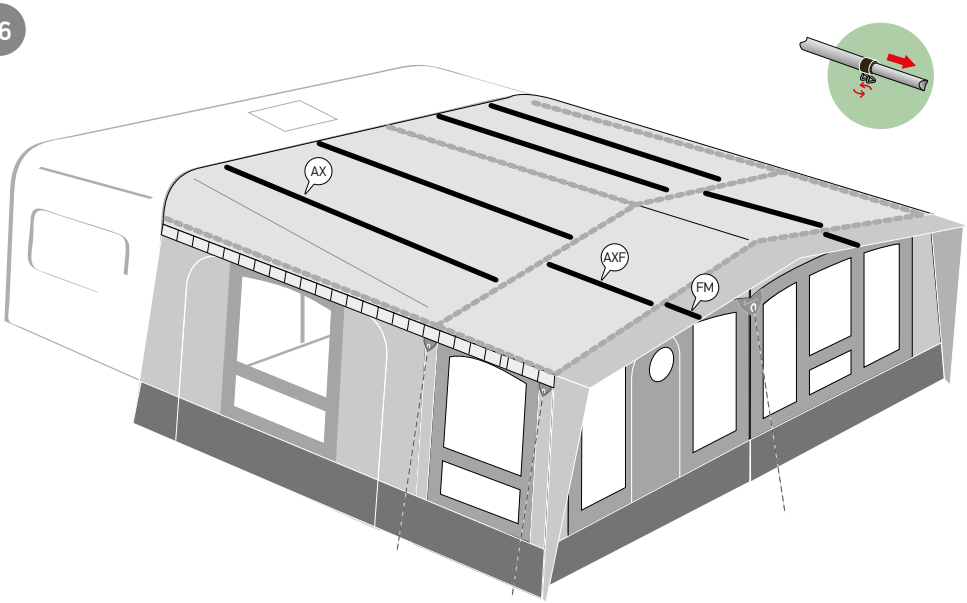

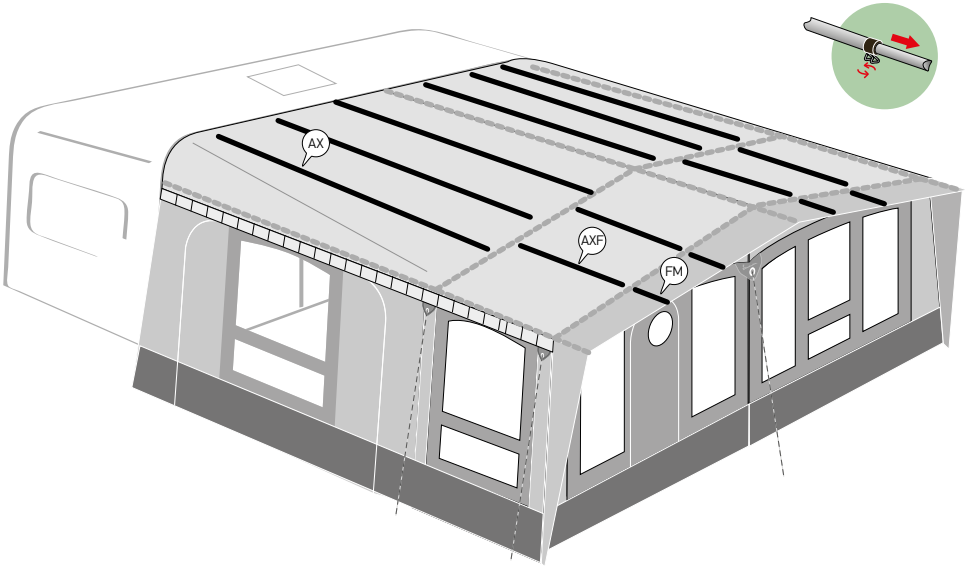

17

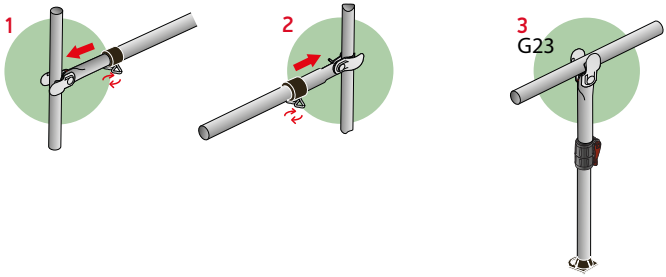

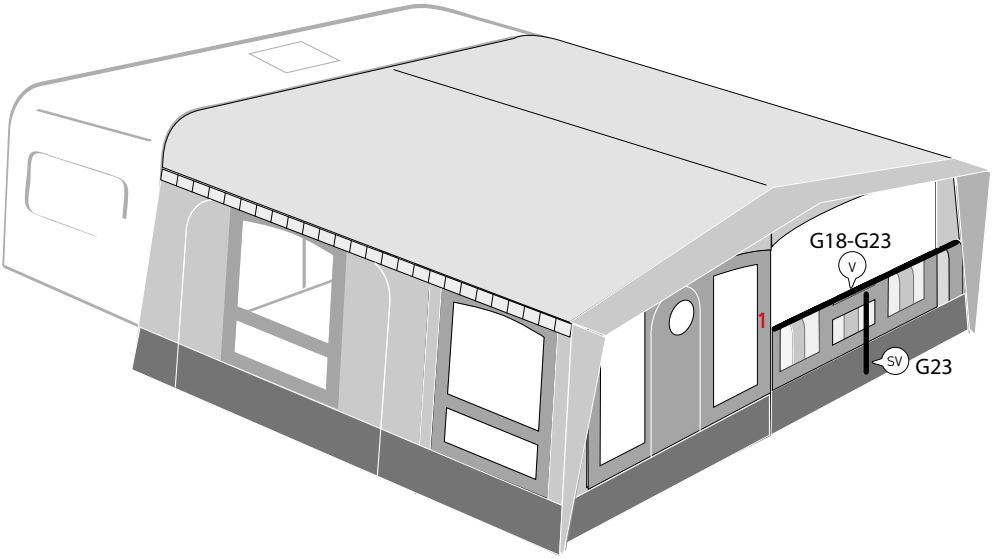

Accessories

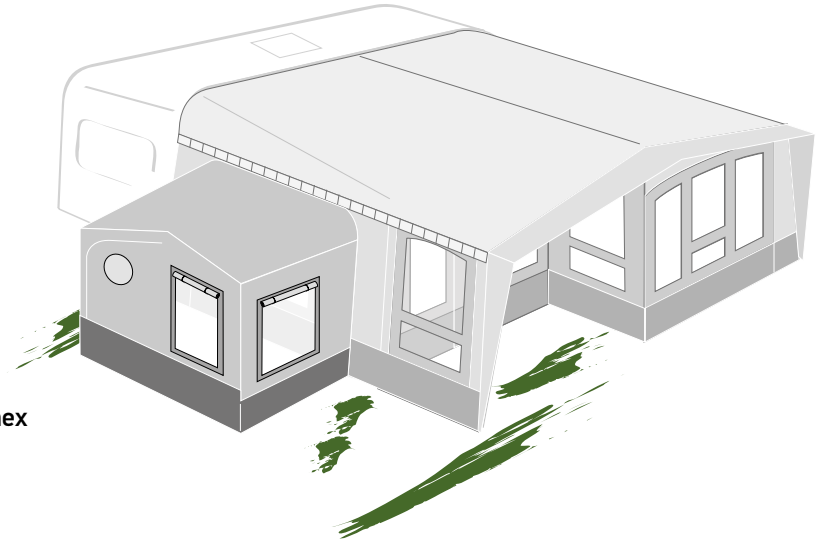

Annex

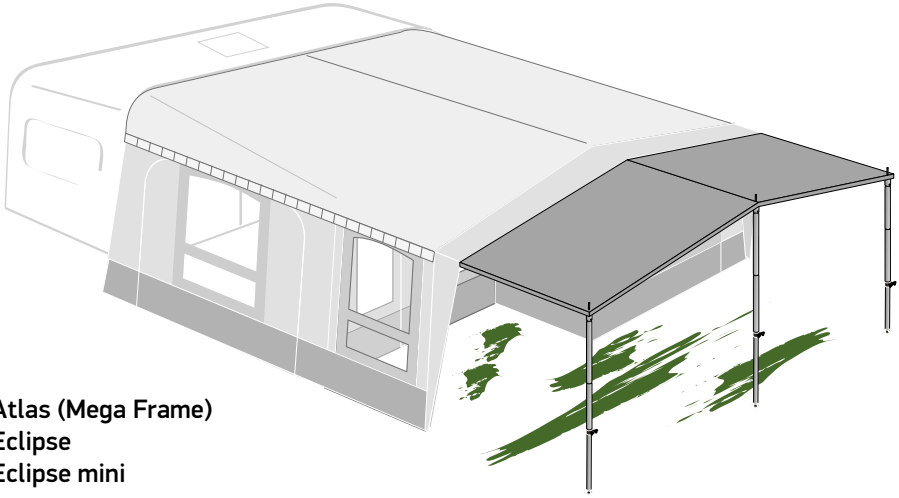

Atlas (Mega Frame)
Eclipse
Eclipse mini

Isabella A/S • Isabellahøj 3 • 7100 Vejle • Danmark • www.isabella.net

Isabella A/S forbeholder sig ret til at foretage ændringer på produkterne og tager forbehold for trykfejl / Isabella A/S reserves the right to make changes on the products without notice and can accept no responsibility for discrepancies between this information and subsequent models / Isabella A/S behält sich das Recht vor Änderungen an den Produkten vorzunehmen. Druckfehler sind vorbehalten / Isabella A/S behoudt zich het recht voor om tussentijdse wijzigingen aan te brengen aan de producten. Voor drukfouten zijn wij niet aansprakelijk / Isabella A/S se réserve le droit d'apporter des modifications aux produits, et n'est pas responsable des anomalies entre cette information et les modèles suivants / Isabella A/S forbeholder seg rett til å foreta endringer på produktene og tar forbehold for trykkfeil / Isabella A/S förbehåller sig rätten till ändringar i programmet och reserverar sig även för tryckfel